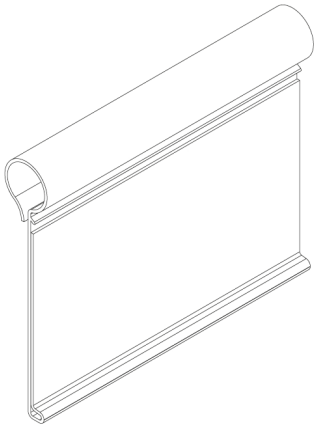

# PORTAPREZZO TRASPARENTE X GANCI

# Tabella varianti articolo

| Art./Item | Altezza (cm) |
|---|---|
| 30135 | 6,5L X 4H |